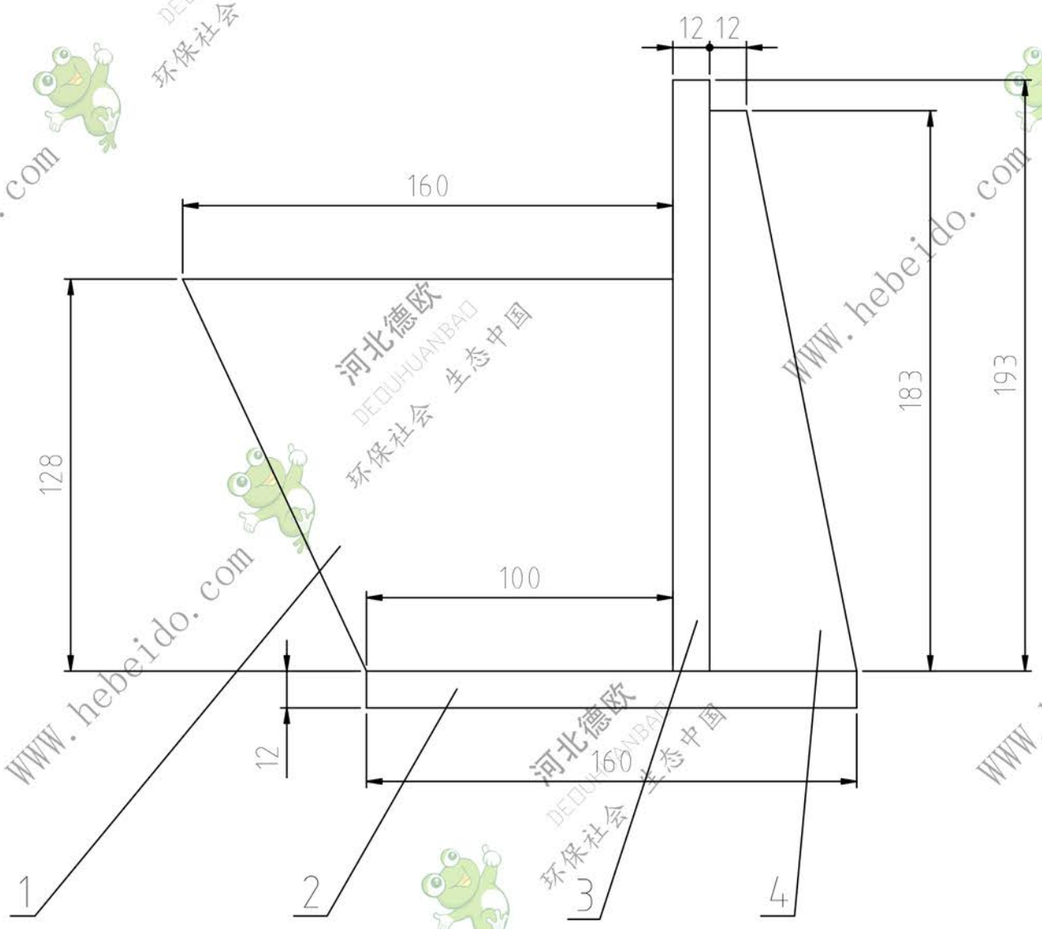

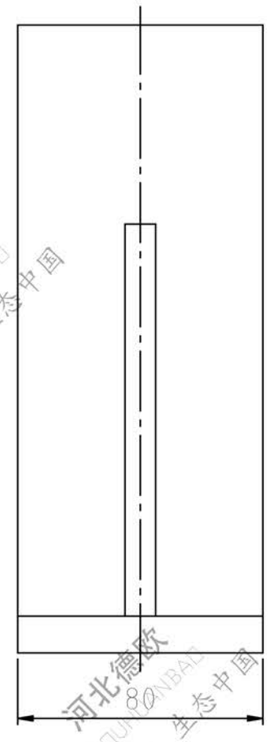

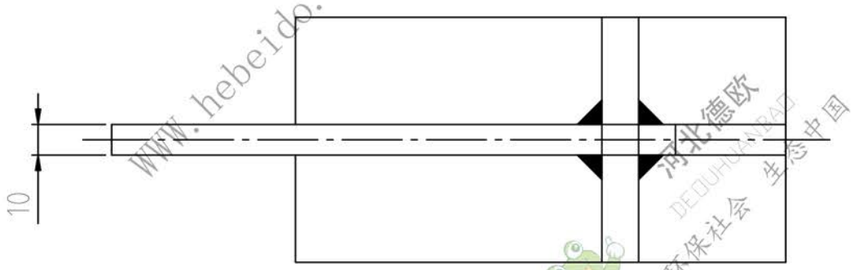

技术要求

1、焊缝高度全部为8mm.

序号	代号	名称	数量	材料	单重	总重	备注
4	本图	筋板 183x50x10	1	Q235-A	0.439	0.44	
3	本图	立板 193x80x10	1	Q235-A	1.24	1.24	
2	本图	底板 160x80x12	1	Q235-A	1.229	1.23	
1	本图	筋板 160x128x10	1	Q235-A	1.33	1.33	

标记	处数	更改文件号	签字	日期

设计	李连通	描图	
制图	刘飞	标准化	
审校	秦海波	批准	
日期			

磁盘号

管座支架

组焊件

2Sb1603-1-1

图纸标记	重量	比例
	4.238	1:2

共 张 第 张

德欧环保 DEOUHUANBAO 环保社会 生态中国

软盘号

CAD

会 签

描 图

描 校

旧底图登记号

底图登记号

WWW.hebeido.com 河北德欧 DEOUHUANBAO 环保社会 生态中国